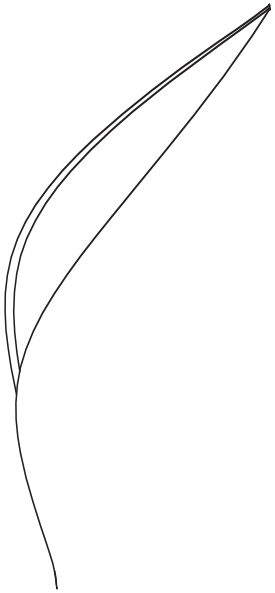

Schlitz Up Instructions

INKO MAURER

Montageanleitung

Bitte vor der Montage aufmerksam lesen und sorgfältig aufbewahren!

Mounting Instructions

Please read these instructions carefully before going any further, and keep them in a safe place for future reference!

Instructions de montage

À lire attentivement avant le montage et à conserver soigneusement!

Istruzioni di montaggio

Prima del montaggio, leggere attentamente le istruzioni e conservarle!

Deutsch	*Seite*	*4*
English	*Page*	*7*
Français	*Page*	*10*
Italiano	*Pagina*	*13*
Zeichnungen	*Seite*	*16*
Drawings	*Page*	*16*
Dessins	*Page*	*16*
Disegni	*Pagina*	*16*

Montage und Elektroanschluss sind von einer Elektrofachkraft auszuführen. Wir empfehlen, die Montage mit zwei Personen durchzuführen.

Achtung: Schalten Sie vor der Montage die Sicherung aus.

▶ Einbau der Leuchte

Achtung: Achten Sie auf den Verlauf der Elektroleitungen, damit auf keinen Fall ein Kabel angebohrt wird.

Montagevorbereitung:
Sie benötigen einen Deckenauslass oder einen Eurosteckeranschluss 230 Volt. Wählen Sie den Ausschnitt in der abgehängten Decke so knapp wie möglich: Die lichte Weite des Ausschnittes beträgt 880 mm x 410 mm.

Montage:
Schieben Sie die Leuchte von unten durch den Ausschnitt, richten Sie sie exakt aus und verschrauben Sie die Auflageflächen (1) fest mit der Decke. Überdecken Sie den Übergang zwischen Decke und Leuchte mit einem Textilband (2) und verspachteln Sie die Fläche. Die eingebaute Leuchte muss abschließend zusammen mit der Decke überstrichen werden. (1)

Achtung: Die nach unten gewölbten Kanten der Leuchte werden beim Betrieb warm. Wählen Sie eine Farbqualität aus, die diesen Bedingungen entspricht.

▶ Anschließen der Leuchte

Ziehen Sie das Deckenzuleitungskabel nach unten durch die Öffnung (3) der Abdeckhaube heraus. Stecken Sie den Stecker der Leuchte in den Eurosteckeranschluss an der Decke *(im Fall eines Deckenauslasses: Klemmen Sie das Primärkabel (4) des Trafos an den Deckenauslass an. Bitte*

beachten Sie bei Verwendung des Transformators 120V/12V, dass der Schutzleiter auch angeklemmt werden muss).
Stecken Sie den angeschlossenen Transformator durch die rechteckige Öffnung (3) der Abdeckung nach oben und schieben Sie ihn möglichst weit auf die abgehängte Decke. Stecken Sie den Fassungsträger (5) von unten durch den Schlitz und fixieren Sie ihn in der Öffnung der Abdeckung, indem Sie die Knöpfe (6) der Druckverschlüsse in die Haltebuchsen (7) eindrücken. (2)
Setzen Sie die Leuchtmittel (8) in die Fassungen ein und sichern Sie sie mit den Halteklammern. Achten Sie auf festen Sitz. (3)

▶ Verstellen des Lichtausstrahlungswinkels

Drücken Sie die Knöpfe (6) des Druckverschlusses und ziehen Sie den Fassungsträger (5) mit den Leuchtmitteln von der Leuchte ab. Zum Verstellen der Spots lösen Sie die seitlichen Schrauben (9) an den Kugelgelenken und drehen Sie den Spot in die gewünschte Richtung. Ziehen Sie die Schrauben wieder an und setzen Sie den Fassungsträger wie oben beschrieben wieder ein. (4)

▶ Wechsel des Leuchtmittels

Achtung: Die Sicherung ausschalten und die Lampe vollständig abkühlen lassen.

Setzen Sie das Leuchtmittel (8) in die Fassung und sichern Sie es mit der Halteklammer. Achten Sie auf festen Sitz. (3)

▶ Technische Daten

230/120/12V, max. 50 Watt, Multimirror-Halogen. *Bitte verwenden Sie keine Kaltlichtlampen!*
Elektronischer Transformator 230V/12V, max. 150 W,

Schutzklasse 2 bzw.
Elektronischer Transformator 120V/12V, max. 150 W,
Schutzklasse 1.

Mindestabstand zu brennbaren Flächen: 1,0 m

Dieses Symbol weist darauf hin, dass unbedingt ein "self-shielded"-Leuchtmittel eingesetzt werden muss.

Eventuell notwendige Reparaturen dürfen nur von einer Elektrofachkraft durchgeführt werden. Die äußere Leitung darf bei Beschädigung nur von der Ingo Maurer GmbH ausgetauscht werden.

The lamp assembly and all electrical work must be carried out by a qualified electrician. We recommend that the assembly be carried out by two people.

Caution: Switch off or remove the fuse for the mains supply before beginning the assembly.

▶ Lamp fixture

Important: Please take care to ascertain the exact position of the mains cable, so as to avoid drilling into it.

Preparations for assembly:
A ceiling outlet or a 230-volts Euro socket is required for the electrical connection. The aperture in the ceiling should be as small as possible: The total width 880 mm x 410 mm.

Assembly:
Push the lamp up through the aperture in the ceiling, position it symmetrically and screw the edges (1) firmly onto the ceiling. Cover the gap between the ceiling and the edges of the lamp with patching tape (2) and apply a coat of filler before painting the lamps's surface and the ceiling. (1)

Caution: The vaulted edges of the lamp will heat up when it is lit. Use a paint of corresponding quality.

▶ Connecting the lamp

Pull down the mains supply through the opening (3) in the cover. Push the lamp's plug into the Euro socket in the ceiling *(or connect the transformer lead* (4) *to the ceiling outlet. Please note that the earth wire must also be connected if you are using the 120V/12V transformer!)*. Push the connected transformer up through the rectangular aperture (3) in the cover and as far as possible into the ceiling

cavity. Push the socket holder (5) up through the slit and secure it with the stud fasteners (6) in the eyes (7) at either end of the aperture of the cover. (2)
Insert the bulbs (8) in the sockets and secure them with the retaining clips. Make sure that the bulbs are securely in position. (3)

▶ Adjusting the angle of the light

Undo the stud fastener (6) to release the socket holder (5) and detach the holder with the bulbs from the lamp. To adjust the spotlights, loosen the screws (9) at the side of the ball joints and turn the spotlights in the required direction. Re-fasten the screws and replace the holder as described above. (4)

▶ Changing the bulb

Caution: Remove or switch off the fuse for the mains supply and allow the lamp to cool down completely.

Insert the bulb (8) in the socket and secure it with the retaining clip. Make sure that the bulb is securely in position. (3)

▶ Technical specification

230/120 volts, max. 50 watts, Multimirror halogen bulb. *Do not use cold-light bulbs!*
Electronic transformer 230/12 volts, max. 150 watts, protection class 2 or
Electronic transformer 120/12 volts, max. 150 watts, protection class 1.

1 m Minimum distance from combustible surfaces: 1,0m

This symbol means that only "self-shielded" bulbs may be used.

Any repairs that may become necessary must be carried out by a professional electrician. In the event of damage to the external power cable, replacements may only be fitted by Ingo Maurer GmbH.

Le montage et le branchement électrique sont à effectuer par un électricien. Nous recommandons d'effectuer le montage à deux personnes.

Attention: déconnecter le fusible avant le montage.

▶ Encastrement de la lampe

Attention: il est indispensable de respecter le positionnement des conduites électriques afin d'éviter de percer un câble électrique.

Préparation au montage:
Il est nécessaire d'avoir une sortie électrique au plafond ou une prise de raccordement de norme européenne de 230 volts. Choisir une découpe du faux-plafond la plus précise possible: la dimension intérieure de la découpe se monte à 880 mm x 410 mm.

Montage:
Faire passer la lampe au travers de la découpe par le dessous. La positionner exactement et visser les surfaces d'appui (1) au plafond. Recouvrir le passage du plafond à la lampe par un ruban textile (2) et mastiquer la surface. La lampe encastrée doit être peinte ultérieurement avec le plafond. (1)

Attention: les bords incurvés de la lampe s'échauffent lorsqu'elle est allumée. Choisir une peinture correspondant à ces conditions.

▶ Connexion de la lampe

Tirer le câble de la conduite électrique de plafond vers le bas au travers de l'ouverture (3) de la coque. Insérer la fiche de la lampe dans la prise de raccordement de norme européenne au plafond *(dans le cas d'une sortie de plafond: connecter le câble primaire* (4) *du transformateur à*

la sortie de plafond. Pour une utilisation avec transformateur 120V/12V, le fil de terre doit être obligatoirement connecté!).
Faire passer le transformateur connecté par l'ouverture rectangulaire (3) de la coque vers le haut et le pousser le plus loin possible sur le faux-plafond. Faire passer le support de douilles (5) par le dessous au travers de la fente et le fixer dans l'ouverture de la coque en enfonçant les boutons (6) de fermeture dans les douilles de fermeture (7). (2)
Insérer les ampoules (8) dans les douilles et les bloquer à l'aide des pinces de fixation. Vérifier qu'elles soient bien positionnées. (3)

▶ Réglage du faisceau lumineux

Appuyer sur les boutons (6) de fermeture et retirer le support de douilles (5) avec ampoules hors de la lampe. Pour régler les spots, desserrer les vis latérales (9) des articulations à bille et tourner le spot dans la direction souhaitée. Resserrer les vis et replacer le support de douilles comme décrit ci-dessus. (4)

▶ Changement d'ampoule

Attention: déconnecter le fusible et laisser refroidir la lampe complètement.

Insérer l'ampoule (8) dans la douille et la bloquer à l'aide de la pince de fixation. Vérifier qu'elle soit bien positionnée. (3)

▶ Données techniques

230/12V, max. 50 watts, halogène Multimirror. *Ne pas utiliser d'ampoules à lumière froide!*
Transformateur électronique 230V/12V, max. 150W, classe de protection 2 ou

Transformateur électronique 120V/12V, max. 150W, classe de protection 1.

Distance minimale aux surfaces inflammables: 1,0 m

Ce symbole indique que l'utilisation d'une ampoule "self-shielded" est obligatoire.

Des réparations éventuellement nécessaires ne sont à effectuer que par un spécialiste. Si endommagé, le câble électrique externe ne doit être échangé que par la société Ingo Maurer.

Il montaggio e il collegamento alla rete devono essere eseguiti da un elettricista. Raccomandiamo che il montaggio venga effettuato da due persone.

Attenzione: Prima del montaggio staccare la corrente.

▶ Incasso della lampada

Attenzione: Fare assolutamente attenzione al percorso delle linee di alimentazione, per evitare di danneggiare il cavo.

Preparazione del montaggio:
Provvedere a un'uscita di corrente a soffitto oppure una presa 230 volt. Tagliare un'apertura nel controsoffitto la più precisa possibile: le dimensioni interne dell'apertura sono circa 880 mm x 410 mm.

Montaggio:
Inserire la lampada dal basso nell'apertura, posizionarla con esattezza e avvitare le superfici d'appoggio (1) saldamente al controsoffitto. Ricoprire la sporgenza tra controsoffitto e lampada con una garza (2) e stuccarla. Dipingere successivamente la lampada unitamente al soffitto. (1)

Attenzione: Dato che i bordi della fessura si riscaldano quando la lampada è accesa, è indispensabile applicare una vernice resistente a queste temperature.

▶ Collegamento elettrico

Tirare fuori verso il basso e attraverso l'apertura (3) della calotta di copertura il cavo di alimentazione. Inserire la spina nella presa al soffitto (oppure in caso di un'uscita di corrente a soffitto, collegare il cavo primario (4) del trasformatore all'uscita di corrente. In caso fosse utilizzato un trasformatore da 120V/12V, è necessario collegare anche la terra!) Condurre il trasformatore collegato verso l'alto

attraverso l'apertura rettangolare (3) della copertura e spingerlo il più lontano possibile nella controsoffittatura. Infilare lo scatolato portalampade (5) dal basso nella fessura e fissarlo nell'apertura della copertura, premendo i bottoni (6) della chiusura nei perni di fissaggio (7). (2) Inserire le lampadine (8) nei portalampada e fissarle con le molle di sostegno. Accertarsi che siano saldamente inserite. (3)

▶ Regolazione del fascio luminoso

Per modificare la direzione del fascio luminoso, staccare dalla lampada lo scatolato portalampade (5) con le lampadine, premendo i bottoni (6) della chiusura. Per posizionare gli spot, svitare le piccole viti (9) a lato dei giunti sferici e regolare lo spot nella direzione desiderata. Stringere nuovamente le viti e reinserire lo scatolato portalampade come descritto sopra. (4)

▶ Sostituzione della lampadina

Attenzione: Staccare la corrente e attendere che la lampada sia completamente fredda.

Inserire la lampadina (8) nel portalampada e fissarla con la molla di sostegno. Accertarsi che sia correttamente e saldamente inserita. (3)

▶ Dati tecnici

230/12 volt, max. 50 watt, lampadina alogena Multi Mirror.
Non utilizzare lampadine a luce fredda!
Trasformatore elettronico 230 volt/12 volt, max. 150 watt, classe di protezione 2 o
Trasformatore elettronico 120 volt/12 volt, max. 150 watt, classe di protezione 1.

Distanza minima da superfici infiammabili: 1,0 m

Questo simbolo indica che è consentito solo l'uso di lampadine "self-shielded".

Eventuali riparazioni possono essere effettuate esclusivamente da un elettricista. Il cavo esterno - se danneggiato - può essere sostituito solo dalla Ingo Maurer GmbH.

①

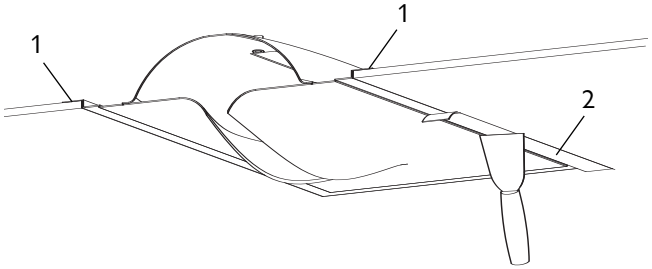

②

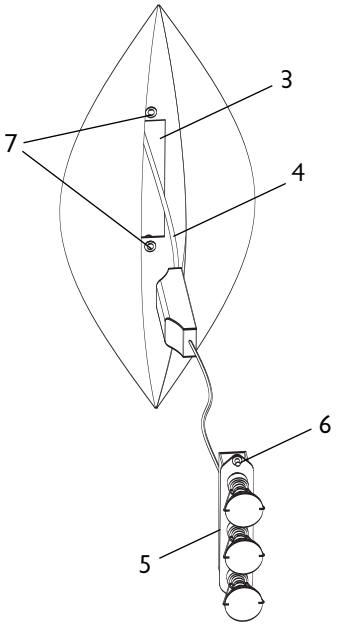

③

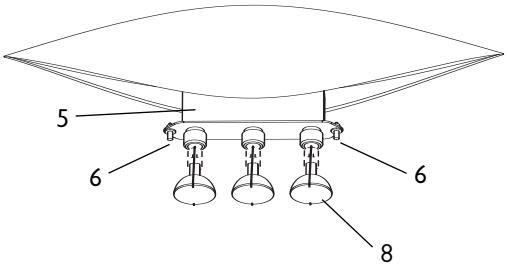

④

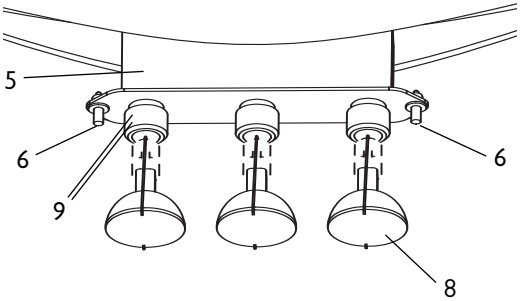

Ingo Maurer GmbH
Kaiserstrasse 47
D-80801 München
Tel. +49. 89. 381 606-0
Fax +49. 89. 381 606 20
info@ingo-maurer.com
www.ingo-maurer.com

Februar 2005

120 V

230 V

Made in Germany