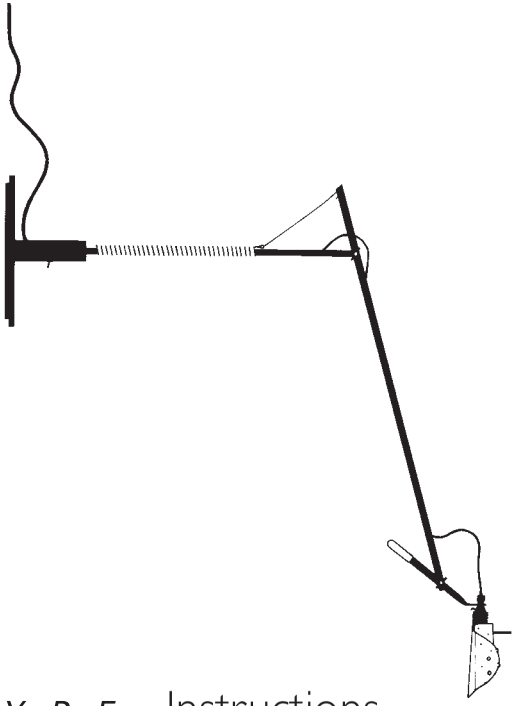

P R O T O *T Y P E* Instructions

INGO MAURER

Montageanleitung

Bitte vor der Montage aufmerksam lesen und sorgfältig aufbewahren!

Instructions for assembly

Please read these instructions carefully before going any further, and keep them in a safe place for future reference!

Instructions de montage

À lire attentivement avant le montage et à conserver soigneusement!

Istruzioni di montaggio

Prima del montaggio leggere attentamente le presenti istruzioni e conservarle!

Deutsch	*Seite*	*4*
English	*Page*	*6*
Français	*Page*	*8*
Italiano	*Pagina*	*10*
Zeichnungen	*Seite*	*12*
Drawings	*Page*	*12*
Dessins	*Page*	*12*
Disegni	*Pagina*	*12*

Prototype ist in drei Versionen erhältlich:
Version 1: mit Metallfuß Ø 22 cm.
Version 2: als Klemmversion.
Version 3: Stehlampe

Achtung: Schließen Sie die Lampe erst nach der Montage an das Netz an

▶ Montage

Version 1:
Stecken Sie die Lampe auf den Stift (1) des Metallfußes. (1)
Version 2:
Stecken Sie den vormontierten Klemmbügel (2) bis zum Anschlag in die Öffnung (3) des Zylindersockels (4) und schrauben Sie ihn entsprechend der Tischplattendicke mithilfe der Rändelschraube (5) fest. Stecken Sie die Lampe auf den Stift (6) des Zylindersockels (4). (2)
Version 3:
Schrauben Sie den Stab so fest wie möglich in die Bodenplatte ein. (3)

Wichtig: Bitte achten Sie darauf, dass der innenliegende Kugelschnäpper spürbar einrastet!

▶ Montage des Reflektors und Einsetzen des Leuchtmittels

Achtung: Das neue Leuchtmittel nicht mit bloßen Händen berühren (Einbrenngefahr)!

Setzen Sie den Silikonschirm (7) von oben auf den Reflektor (8). (4)
Ziehen Sie den Silikonnippel (9) in den Reflektor, wie in Zeichnung (5) dargestellt. Setzen Sie das Leuchtmittel ein. Schieben Sie die Hülse (10) des Reflektors bis zum Anschlag auf die Fassung (11) am Lampenarm. (6)

▶ Verstellen der Lampe

Die Lampe ist um 360° drehbar. Der horizontale Arm ist um 90° bzw. 80 cm nach oben und unten schwenkbar. Der Leuchtenkopf ist um 100° schwenkbar, und der Reflektor ist 360° um das Leuchtmittel drehbar.

▶ Wechsel des Leuchtmittels

Achtung: Den Netzstecker ziehen und die Lampe vollständig abkühlen lassen! Das neue Leuchtmittel nicht mit bloßen Händen berühren (Einbrenngefahr)!

Ziehen Sie den abgekühlten Reflektor (8) mit dem Silikonschirm von der Fassung (11)und ziehen Sie das alte Leuchtmittel heraus. Setzen Sie das neue Leuchtmittel ein und schieben Sie die Hülse (10) des Reflektors (8) wieder bis zum Anschlag auf die Fassung (11) am Lampenarm. (6)

▶ Pflege

Der Silikonschirm (7) der Lampe kann in Seifenlauge gereinigt werden, alle anderen Teile bitte mit einem feuchten Tuch abwischen. Die mit der Zeit eintretende gelbliche Färbung des Silikonschirms ist materialbedingt und erwünscht.

▶ Technische Daten

230V: max. 75 Watt, 125V: max. 60 Watt, Hochvolt Halogen, Sockel G 9.

Mindestabstand zu brennbaren Flächen: 0,3 m

Dieses Symbol auf dem Reflektor weist darauf hin, dass unbedingt ein Niederdruck-Leuchtmittel eingesetzt werden muss.

Eventuell notwendige Reparaturen dürfen nur von einer Elektrofachkraft durchgeführt werden.

Prototype is available in three versions:
Version 1: with metal base, Ø 22 cm.
Version 2: with clamp fitting.
Version 3: floor lamp.

Caution: Do not connect the lamp to the power supply until the assembly is complete!

▶ Assembly

Version 1:
Fit the lamp body over the pin (1) in the metal base. (1)
Version 2:
Insert the preassembled clamp (2) in the opening (3) of the cylindrical base (4) and press it in until it reaches the stop. Fasten the clamp to the table surface by tightening the knurled screw (5). Fit the lamp body over the pin (6) in the cylindrical base (4). (2)
Version 3:
Screw the rod firmly into the base and make sure that it is securely in place. Fit the lamp on the rod. (3)

Important: Ensure that the internal spring-loaded catch locks in place!

▶ Assembling the reflector and inserting the bulb

Caution: Do not touch the new bulb with your bare hands (risk of fingermark damage).

Fit the silicone shade (7) over the reflector (8). (4)
Pull the silicone nipple (9) into the reflector as shown in fig. (5).
Insert the bulb. Slide the reflector sleeve (10) over the lamp holder (11) until it reaches the stop. (6)

▶ Adjusting the lamp

The lamp is rotatable through 360°. The horizontal arm swivels up or down by 90° or 80 cm. The head of the lamp swivels through 100°; the reflector rotates through 360° around the bulb.

▶ Changing the bulb

Caution: Unplug the lamp and allow it to cool down completely! Do not touch the new bulb with your bare hands (risk of fingermark damage).

Once the reflector (8) has cooled down, detach it from the holder (11), together with the silicone shade, and remove the spent bulb. Insert the new bulb and slide the reflector sleeve (10) over the lamp holder (11) until it reaches the stop. (6)

▶ Cleaning

The silicone shade (7) can be cleaned with soapy water; other parts may be wiped with a damp cloth. The gradual yellowing of the shade is due to natural ageing of the material and is a deliberate feature of the lamp.

▶ Technical specification

230 volts, max. 75 watts. 125 volts, max. 60 watts. High-pressure halogen bulb, G 9 base.

Minimum distance from combustible surfaces: 0.3 m

This symbol on the reflector means that only low-pressure light bulbs may be used.

Any repairs that may become necessary must be carried out by a qualified electrician.

Prototype est disponible en trois versions:
Version 1: avec base en métal ∅ 22 cm.
Version 2: comme version à pince.
Version 3: lampadaire

Attention: connecter la lampe au réseau seulement une fois le montage terminé!

▶ Montage

Version 1:
Positionner la lampe sur la cheville (1) de la base métallique. (1)
Version 2:
Insérer l'attache à pince (2) prémontée jusqu'en butée dans l'ouverture (3) du socle cylindrique (4) et la visser à fond en fonction de l'épaisseur du plateau de table à l'aide de la vis moletée (5). Positionner la lampe sur la cheville (6) du socle cylindrique (4). (2)
Version 3:
Insérer la tige dans le socle et la visser très fermement. Enfoncer la lampe sur la tige. (3)

Important: Veiller à ce que le loqueteau à bille à l'intérieur s'enclenche d'une manière perceptible!

▶ Montage du réflecteur et de l'ampoule

Attention: Ne pas toucher la nouvelle ampoule à main nue (danger de brûlure)!

Positionner l'abat-jour silicone (7) sur le réflecteur (8) par le dessus. (4)
Tirer le nipple (9) en silicone dans le réflecteur comme au dessin (5) . Insérer l'ampoule. Pousser le manchon (10) du réflecteur jusqu'en butée sur la douille (11) fixée au bras de la lampe. (6)

▶ Réglage de la lampe

La lampe est rotative à 360°. Le bras horizontal est orientable à 90°, ou de 80 cm vers le haut et le bas. La tête est orientable à 100°, et le réflecteur est rotatif à 360° autour de l'ampoule.

▶ Changement de l'ampoule

Attention: retirer la fiche de la prise de courant et laisser refroidir complètement la lampe! Ne pas toucher la nouvelle ampoule à main nue (danger de brûlure)!

Une fois refroidi, retirer le réflecteur (8) avec l'abat-jour silicone de la douille (11) et dévisser l'ampoule. Insérer la nouvelle ampoule et pousser de nouveau jusqu'en butée le manchon (10) du réflecteur (8) sur la douille (11) fixée au bras de la lampe. (6)

▶ Entretien

L'abat-jour silicone (7) de la lampe peut être nettoyé avec de l'eau et du savon. Toutes les autres parties sont à nettoyer avec un chiffon humide. Le jaunissement progressif de l'abat-jour silicone est dû au matériel et est voulu.

▶ Données techniques

230V: max. 75 watts, 125V: max. 60 watts, halogène haut voltage, culot G 9.

Distance minimum aux surfaces inflammables: 0,3 m

Ce symbole sur le réflecteur indique que l'utilisation d'une ampoule basse pression est obligatoir

Des réparations éventuellement nécessaires ne sont à effectuer que par un spécialiste.

Prototype è disponibile in tre versioni:
Versione 1: con base in metallo Ø cm. 22.
Versione 2: con morsetto da tavolo
Versione 3: lampada da terra

Attenzione: Collegare la lampada alla rete soltanto dopo aver terminato il montaggio!

▶ Montaggio

Versione 1: Infilare la lampada sul perno (1) della base. (1)
Versione 2: Inserire la staffa di fissaggio premontata (2) fino all'arresto nell'apertura (3) della base cilindrica (4), e avvitarla con la vite zigrinata (5) in corrispondenza allo spessore dell'asse del tavolo. Applicare la lampada sul perno (6) della base cilindrica (4). (2)
Versione 3: Avvitare l'asta nella base e serrare saldamente. Inastare la lampada. (3)

Importante: Assicurarsi che il dispositivo interno sia incastrato a scatto!

▶ Montaggio del riflettore e inserimento della lampadina

Attenzione: Non toccare la nuova lampadina a mani nude (Pericolo di impronte a caldo di residui grassi o polverosi)!

Dall'alto applicare il paralume in silicone (7) sul riflettore (8). (4)
Infilare il nipplo in silicone (9) nel riflettore, come mostrato in figura (5). Inserire la lampadina vecchia. Spingere il manicotto (10) del riflettore fino all'arresto sul portalampada (11) disposto sul braccio della lampada. (6)

▶ Regolazione della lampada

La lampada è rotante di 360°. Il braccio orizzontale è girevole di 90°/80° verso l'alto e verso il basso. La testa della lampada è girevole di 100°, il riflettore può ruotare intorno alla lampadina di 360°.

▶ Sostituzione della lampadina

Attenzione: Staccare la spina e attendere che la lampada sia completamente fredda! Non toccare la nuova lampadina a mani nude (Pericolo di impronte a caldo di residui grassi o polverosi)!

Rimuovere il riflettore (8), ormai freddo, con lo schermo in silicone dal portalampada (11) ed estrarre la lampadina. Sostituire la lampadina e riapplicare il manicotto (10) del riflettore (8) sul portalampada (11) del braccio della lampada, come descritto sopra. (6)

▶ Cura

Per pulire il paralume in silicone (7) della lampada può essere usata acqua saponata. Per tutte le altre parti impiegare un panno umido. Con il passare del tempo il paralume in silicone acquisirà un colorito giallo. Ciò è dovuto al tipo di materiale ed è anche voluto dal produttore.

▶ Dati tecnici

230 Volt: 75 watt max, 125 V: 60 watt max., lampadina alogena ad alto voltaggio, base G 9.

Distanza minima da superfici infiammabili: m. 0,3

Questo simbolo sul riflettore indica che possono essere impiegate esclusivamente lampadine a bassa pressione.

Eventuali riparazioni possono essere effettuate esclusiva mente da un elettricista specializzato.

①

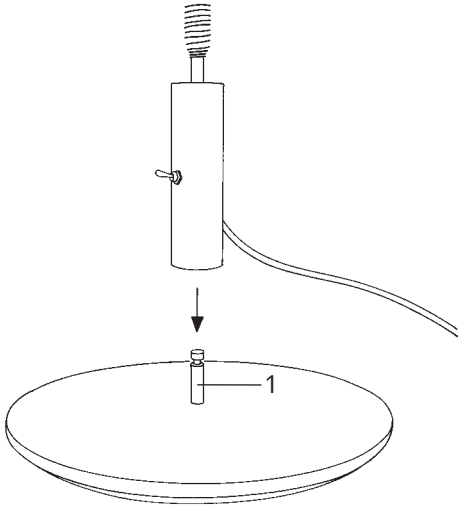

②

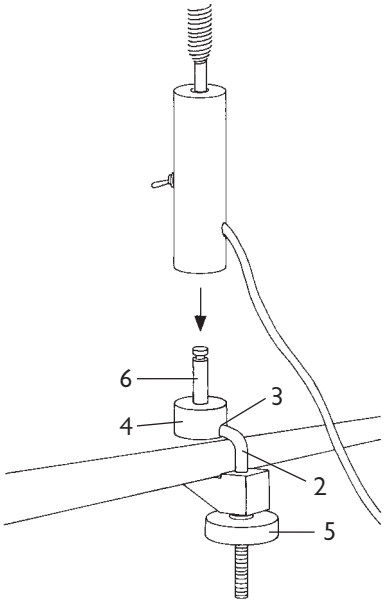

③

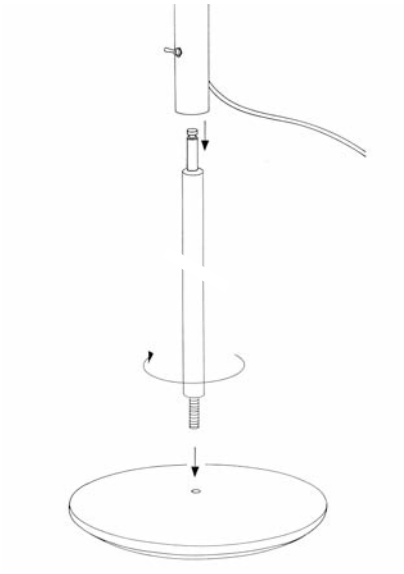

④

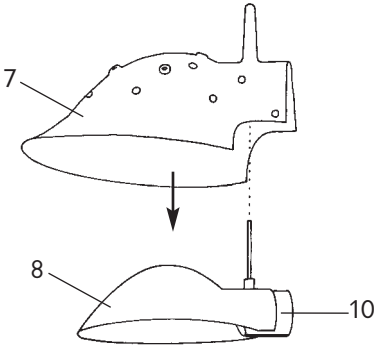

⑤

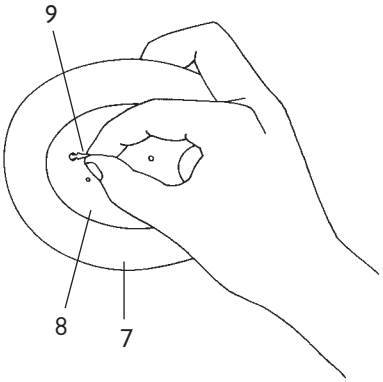

⑥

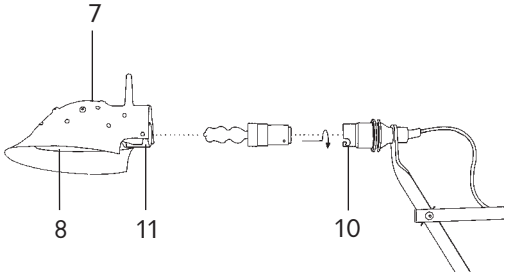

Ingo Maurer GmbH
Kaiserstrasse 47
D-80801 München
Tel. +49. 89. 381 606-0
Fax +49. 89. 381 606 20
info@ingo-maurer.com
www.ingo-maurer.com

November 2011