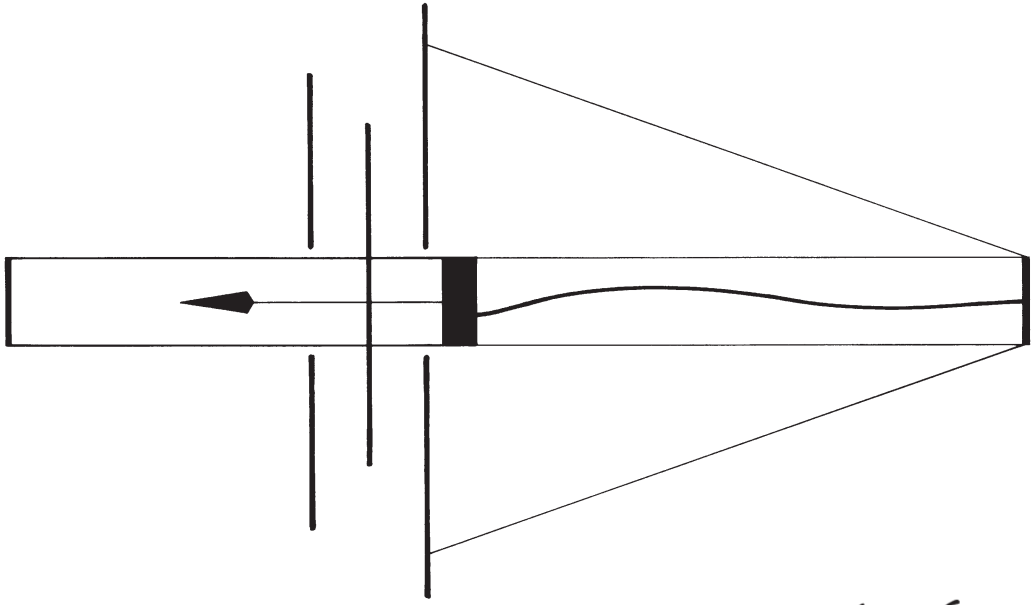

Oh Mei Ma Instructions

INGO MAURER

Montageanleitung

Bitte vor der Montage aufmerksam lesen und aufbewahren!

Instructions for assembly

Please read these instructions carefully before going any further, and keep them in a safe place for future reference!

Instructions de montage

A lire attentivement avant le montage et à conserver!

Istruzioni di montaggio

Prima del montaggio leggere attentamente le presenti istruzioni e conservarle!

Deutsch	*Seite*	*4*
English	*Page*	*8*
Français	*Page*	*12*
Italiano	*Pagina*	*16*
Zeichnungen	*Seite*	*20*
Drawings	*Page*	*20*
Dessins	*Page*	*20*
Disegni	*Pagina*	*20*

Montage und Elektroanschluss müssen von einer Elektrofachkraft ausgeführt werden. Zur Montage sind zwei Personen notwendig.

▶ Beigepackt sind:

3 Schrauben und Dübel S8
1 Baldachin inkl. Tragekonstruktion
1 Kegel
1 kleiner Schraubendreher
1 Inbusschlüssel groß
1 Inbusschlüssel klein
3 Aderendhülsen
2 Paar Stoffhandschuhe
6 Segel (separat verpackt)

▶ Montage des Baldachins

Achtung: Schalten Sie vor der Montage die Sicherung des Deckenauslasses aus. Achten Sie auf den Verlauf von Elektroleitungen, damit auf keinen Fall ein Kabel angebohrt wird.

Der Baldachin (1) kann direkt auf einem Deckenauslass befestigt werden. Lösen Sie die quadratische Abdeckplatte (2) vom Baldachin (1), indem Sie die Innensechskantschraube (3) abschrauben, die später wieder zur Befestigung der Abdeckplatte benötigt wird. (1)
Benutzen Sie den Baldachin (1) als Schablone zum Markieren der Bohrlöcher. Bohren Sie drei Dübellöcher Ø 8 mm und setzen Sie die Dübel S8 (4) ein. Führen Sie das Kabel des Deckenauslasses (5) durch die kreisrunde Öffnung und schrauben Sie den Baldachin mit den beiliegenden Schrauben (6) fest. Manteln Sie die Zuleitungen des Deckenauslasses etwa 5 cm ab und isolieren Sie die Enden etwa 5 mm ab. (1)
Schließen Sie Leiter und Neutralleiter in der Lüsterklemmenbuchse (7) und den Schutzleiter am Erdungsnippel (8) entsprechend der Markierung im Baldachin an. (2)

▶ Montage der Tragekonstruktion und Einstellen der Höhe

Achtung: Bitte verwenden Sie für die nachfolgenden Arbeiten beiliegende Stoffhandschuhe.

Eine Person hebt die Lampe an der Abdeckplatte (2) unter den Deckenauslass, und die andere Person steckt den Lüsterklemmenstecker (9) an die Lüsterklemmenbuchse (7). Schrauben Sie die Abdeckplatte – vorerst provisorisch – mit der Innensechskantschraube (3) am Baldachin fest. (2)

Wichtig: Beachten Sie dabei, dass weder Kabel noch Stahlseile eingeklemmt werden!

Entfernen Sie den Bindedraht der vier Abhängeseile an den Ecken der Abdeckplatte. Drücken Sie auf die Metallhülse des Drahtseilhalters (10) und ziehen Sie die gewünschte Seillänge zuerst oberhalb der Abdeckplatte, dann durch

die kleine Bohrung in der Abdeckplatte nach unten. (2)

Achtung: Ziehen Sie NICHT mit Kraft und von unten – das Seil könnte sonst verdrillen oder knicken.

Verfahren Sie mit den anderen drei Abhängeseilen ebenso: Eine Person sollte dabei die Seile oberhalb der Abdeckplatte festhalten, um ein Absinken der Leuchte zu verhindern.

Wichtig: Beachten Sie bitte, dass der Mindestabstand des Leuchtmittels zur Decke 50 cm beträgt. Dieser Wert darf nicht unterschritten werden!

Prüfen Sie die Kabellänge des Lampenkabels. Es sollte in leichtem Schwung fallen, wie in Zeichnung (3) dargestellt, darf aber keinesfalls auf dem Reflektorkasten (11) aufliegen. Falls Sie es kürzen müssen, gehen Sie bitte wie folgt vor: Während eine Person die Abdeckplatte von unten festhält, löst die andere Person die Innensechskantschraube (3) zum Öffnen des Baldachins. Ziehen Sie den Lüsterklemmenstecker (9) aus der Lüsterklemmenbuchse (7) und ziehen Sie das Lampenkabel bis zur gewünschten Länge nach. (2)
Kürzen Sie das Lampenkabel und vergessen Sie nicht, die Zugentlastung (12) wieder aufzufädeln. Isolieren Sie die Adern des Lampenkabels jeweils um ca. 5 mm ab und verwenden Sie beiliegende Aderendhülsen. Schließen Sie Leiter, Neutralleiter und Schutzleiter im Lüsterklemmenstecker (9) entsprechend der Markierung an. Stecken Sie den Lüsterklemmenstecker an die Lüsterklemmenbuchse (7) und ziehen Sie die Zugentlastung (12) fest. Schrauben Sie die Abdeckplatte mit der Innensechskantschraube (3) wieder am Baldachin fest. (2)

Wichtig: Beachten Sie dabei, dass weder Kabel noch Stahlseile eingeklemmt werden!

Überprüfen Sie, ob die Lampe exakt senkrecht hängt.

▶ Einhängen des Kegels

Ziehen Sie das diagonal unter dem Reflektorkasten sitzende Röhrchen (13) aus einer der beiden Schellen und fädeln Sie die Seilschlaufe des Kegels auf. Anschließend schieben Sie das Röhrchen mit leichten Drehbewegungen wieder in die Schelle zurück. Die Seilschlaufe sollte mittig auf dem Röhrchen sitzen. (3)

▶ Montage der Segel

Wichtig: Packen Sie die empfindlichen Papiersegel vorsichtig aus. Benutzen Sie bitte die beiliegenden Stoffhandschuhe.

Achten Sie auf die richtige Position der Segel: Die vier großen Segel werden in die oberen Röhrchen, die zwei kleinen Segel in die unteren Röhrchen gesteckt. Die Buchstaben A bis D auf der Segelhülle entsprechen denen auf den Abbildungen. (4) + (5)

Wichtig: Es sollten immer zwei Personen gleichzeitig zwei gegenüberliegende Segel montieren, um die Tragekonstruktion nicht einseitig zu belasten. Montieren Sie von oben nach unten.

Entfernen Sie den Bindedraht der vier von der Abdeckplatte herabhängenden Segelabspannseile. Stecken Sie die Segel vorsichtig in die Segelhalterungen (14) und spannen Sie jedes Segel nach dem Einstecken sofort ab: Hängen Sie den Haken (15) am Tragrahmen des Segels ein. Lösen Sie den Schraubnippel an der Seilschlaufe des Segelspannseils (16) mit einem Schlitzschraubendreher und stellen Sie die Seillänge ein. (6) + (7)
Justieren Sie das Segel in der Horizontalen und ziehen Sie den Schraubnippel wieder fest. Überschüssiges Seil sollte nicht zu kurz abgeschnitten werden.
Montieren Sie die anderen Segel in gleicher Weise, wobei die beiden unteren Segel nicht abgespannt werden müssen.

▶ Wechsel des Leuchtmittels

Achtung: Schalten Sie die Sicherung aus und lassen Sie die Lampe vollständig abkühlen. Das neue Leuchtmittel nicht mit bloßen Händen berühren – Einbrenngefahr. Verwenden Sie bitte die mitgelieferten Stoffhandschuhe.

Entfernen Sie die oberen Segel, indem Sie jeweils den Haken (15) am Abspannseil der Segel aushängen. Am Reflektorkasten (11) sind vier Stellringe angebracht. Lösen Sie mit dem beiliegenden Inbusschlüssel zwei diagonal plazierte Stellringe (10) und schieben Sie den Reflektorkasten wie in Zeichnung (8) dargestellt ca. 30 cm nach oben. Fixieren Sie ihn mit den Stellringen in dieser Position.
Ziehen Sie die beiden u-förmigen Halter, die den Lichtraster (18) am Reflektorkasten (11) sichern, jeweils nach außen ab und nehmen Sie den Lichtraster ab. (9)
Wechseln Sie das Leuchtmittel. Überprüfen Sie auch die im schwarzen Gehäuse sitzende Sicherung (19) und wechseln Sie diese gegebenenfalls aus. (10)
Setzen Sie den Lichtraster wieder ein und fixieren Sie ihn mit den beiden U-Haltern. Schieben Sie den Reflektorkasten durch erneutes Lösen und Festziehen der Stellringe in seine ursprüngliche Position zurück.
Schalten Sie anschließend die Sicherung wieder ein.

▶ Pflege

Bitte reinigen Sie die empfindlichen Segel vorsichtig mit einem Staubwedel.

▶ Technische Daten

230 V~50 Hz; 125 V~60 Hz. *Die für ihre Leuchte zutreffende Spannung und Frequenz entnehmen Sie bitte dem Typenschild!*

Halogen 300 Watt, Sockel GY 9,5. Sicherung 2A flink (USA: 4A flink).

Mindestabstand zu brennbaren Flächen: 50 cm

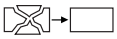

Ein zerbrochenes Schutzglas muss unbedingt ersetzt werden.

Eventuell notwendige Reparaturen dürfen nur von einer Elektrofachkraft durchgeführt werden.

The lamp assembly and electrical installation must be carried out by a qualified electrician. Two people are needed for the assembly.

▶ Enclosed:

3 S8 screws and plugs
1 canopy with suspension rig
1 cone
1 small screwdriver
1 large Allen key
1 small Allen key
3 protective caps
2 pairs cotton gloves
6 sails (packaged separately)

▶ Assembling the canopy

Caution: Switch off or remove the fuse for the ceiling outlet before going any further. Take care to ascertain the exact position of all electrical wiring, so as to avoid accidentally drilling into a cable.

The canopy (1) can be mounted directly over the ceiling outlet. Detach the square cover (2) from the canopy (1) by undoing and removing the Allen screw (3) in the centre. The Allen screw will be needed later to reattach the cover. (1)
Mark the drill holes, using the canopy (1) as a template. Drill the three 8 mm-diameter holes and insert the S8 plugs (4). Feed the power cable (5) through the large circular opening in the canopy base and attach the canopy firmly to the ceiling, using the screws (6) provided. Remove a 5 cm section of the outer covering of the power cable and strip about 5 mm from the ends of the three wires. (1)
Connect the phase and neutral wires to the contacts in the terminal block (7) and the ground wire to the earthing lug (8), as indicated by the markings on the canopy. (2)

▶ Assembling the suspension rig and adjusting the height

Important: Please wear the cotton gloves provided during the next phase of the installation.

One person lifts the lamp up by the canopy cover (2) below the ceiling outlet, while the second person inserts the plug (9) in the terminal socket (7). Attach the cover – provisionally – to the canopy, with the Allen screw (3). (2)

Important: When doing this, make sure that no parts of the leads or suspension cables become trapped.

Remove the packaging wire from the four suspension cables at the corners of the canopy cover. Release one of the cables by pressing the metal button on the gripper (10). Feed the cable up over the canopy cover to the required

length and then downwards through the small drill-hole in the cover. (2)

Important: Do NOT use force or pull from below – otherwise the cable may become twisted or frayed.

Repeat the procedure for the other three suspension cables. One person should hold the cables above the reflector box to stop the lamp from falling.

Important: Please take care to observe the clearance of at least 50 cm from light bulb to ceiling. This is a minimum figure.

Check the length of the lamp cable. The cable should hang in a loose arc as shown in fig. (3) but must not rest on the reflector box (11).
To shorten the cable, if necessary, proceed as follows:
One person holds the canopy cover from below, while the other unfastens the Allen screw (3) to open the canopy. Remove the plug (9) from the terminal socket (7) and pull the lamp cable up to the required length. (2)
Trim the excess cable and thread the strain relief (12) back into place. Strip around 5 mm from the ends of the three wires and fit the protective caps supplied. Connect the phase, neutral and earth wires to the contacts in the terminal plug (9) as indicated by the markings. Plug the terminal into the socket (7) and tighten the strain relief (12). Reattach the cover to the canopy with the Allen screw (3). (2)

Important: When doing this, make sure that no parts of the leads or suspension cables become trapped.

Check that the lamp hangs straight, in an exactly vertical position.

▶ Attaching the cone

Gently ease one end of the diagonally mounted tube (13) under the reflector box out of its mounting and thread it through the loop on the end of the cone suspension cable. Push the tube back into the mounting with a slight twisting movement. The loop should sit approximately at the middle of the tube. (3)

▶ Assembling the sails

Important: Be careful when unpacking the paper sails. Please wear the cotton gloves provided.

Ensure that the sails are in the correct position. The four large sails are attached to the upper tubes; the two small sails are attached to the lower tubes. The letters A to D on the packaging correspond to those in the diagrams (4) and (5).

Important: Two people are needed for this operation. Always assemble the sails in opposite pairs, so as not to strain the suspension rig by weighing it down on one side.

Start with the top sail and work downwards.

Remove the packaging wire from the four sail bracing wires attached to the canopy cover. Carefully insert the sails in the holders (14). Brace each sail immediately after insertion by hanging the hook (15) over the sail frame. Loosen the screw on the loop of the bracing wire (16) with a screwdriver and adjust the length of the wire. (6) + (7) Straighten the sail horizontally and tighten the screw. Surplus wire should not be trimmed too short.

Follow the same procedure for the remaining sails. The two lower sails do not need to be braced.

▶ Changing the light bulbs

Caution: Switch off or remove the fuse for the power supply and allow the lamp to cool down completely. Do not touch the replacement bulb with your bare hands – otherwise, there is a risk of fingermark damage. Please wear the cotton gloves provided.

Detach the top sails by undoing the hooks (15) on the bracing wires. There are four retaining rings (10) at the corners of the reflector box (11). Use the Allen key supplied to undo two of the rings, at diagonally opposite corners of the box, and push the box up by around 30 cm as shown in fig. (8). Fix the box in this position with the retaining rings.
Release the two U-shaped clamps connecting the light grid (18) with the reflector box (11) and remove the light grid. (9)
Remove the spent bulb and fit the replacement. Also check the fuse (19) in the black mounting and change it, too, if necessary. (10)
Replace the light grid and fix it in place with the two U-shaped clamps.
Move the reflector box back to its original position by releasing and then re-fastening the retaining rings.
Replace or reactivate the fuse.

▶ Cleaning

The delicate paper sails can be cleaned with a feather duster.

▶ Technical specification

230 V~50 Hz; 125 V~60 Hz. *The correct voltage and frequency for your lamp are indicated on the type label.*

Halogen 300 W, GY 9.5 base. Fuse: 2A (quick-acting) - USA 4A (quick-acting).

Minimum distance from combustible surfaces: 50 cm.

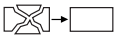

The protective glass cover must be replaced in the event of damage.

Any repairs that may become necessary must be carried out by a qualified electrician.

Le montage et la connexion éléctrique sont à effectuer par un électricien qualifié. Le montage nécessite deux personnes.

▶ Fournitures:

3 vis et chevilles S8
1 baldaquin incl. le support
1 cône
1 petit tournevis
1 grande clé mâle à 6 pans
1 petite clé mâle à 6 pans
3 embouts
2 paires de gants en tissu
6 voiles (emballées séparément)

▶ Montage du baldaquin

Attention: Déconnecter le fusible contrôlant l'arrivée du courant au plafond avant le montage. Il est indispensable de respecter la conduite des alimentations électriques afin de ne pas percer un câble électrique!

Le baldaquin (1) peut être fixé directement à une sortie électrique de plafond. Retirer la plaque carrée de recouvrement (2) du baldaquin, en dévissant les vis à six faces internes qui seront utiles pour refixer plus tard la plaque de recouvrement. (1)

Se servir du baldaquin (1) comme gabarit pour marquer les trous à percer. Percer trois trous pour les chevilles de ∅ 8 mm et insérer les chevilles S8 (4). Passer le câble électrique de la sortie électrique de plafond (5) par l'ouverture ronde et visser le baldaquin avec les vis (6) jointes. Dénuder les conduites isolées de la sortie électrique de plafond d'environ 5 cm et dénuder les extrémités des fils d'environ 5 mm. (1)
Connecter phase, phase nulle à la prise mâle du domino (7), et la phase-terre au raccord de terre fileté (8), conformément au marquage sur le baldaquin. (2)

▶ Montage de la construction porteuse et réglage de la hauteur

Attention: Pour les tâches suivantes, porter les gants de protection en tissu joints svp.

Une personne soulève la lampe vers la plaque de recouvrement (2) sous la sortie électrique du plafond et l'autre personne enfonce la prise mâle du domino (9) dans la prise femelle du domino (7). Visser la plaque de recouvrement – dans un 1er temps provisoirement – avec la vis à six faces internes (3) au baldaquin.

Important: Veiller à ne coincer ni les câbles électriques ni les fils d'acier!

Retirer le fil de ligature des quatre fils d'acier à chaque coin de la plaque de recouvrement. Presser sur les cosses

en métal du détendeur des fils d'acier (10) et tirer la longueur de fils d'acier souhaitée d'abord au-dessus de la plaque de recouvrement puis à travers les petits trous de la plaque de recouvrement vers le bas. (2)

Attention: Ne tirer pas de toute votre force ni par le bas – le fils d'acier pourrait se torsader ou se couder.

Continuer de la même façon avec les trois autres câbles de suspension. Une personne devrait tenir les câbles au-dessus du boîtier du réflecteur pour éviter que la lampe ne tombe.

Important: Veiller à ce que la distance minimale des ampoules au plafond soit de 50 cm. Cette distance ne doit pas être sous-estimée!

Vérifier la longueur de câbles du câble de la lampe. Il devrait pendre légérement comme sur le dessin (3), mais ne doit en aucun cas reposer sur le boîtier du réflecteur (11). Si vous deviez le raccourcir, veuillez suivre les instructions suivantes:
Pendant qu'une personne maintient la plaque de recouvrement par le bas, la deuxième personne retire la vis à six faces internes (3) pour ouvrir le baldaquin. Retirer la prise mâle du domino (9) de la prise femelle du domino (7) et allonger le câble de la lampe de la longueur souhaitée. (2)
Couper le câble de la lampe et n'oublier pas de renfiler le collier de traction (12). Dénuder les conducteurs du câble de la lampe de chacun 5 mm et utiliser les embouts de cosses joints. Connecter phase, phase nulle et phase-terre à la prise mâle du domino (9), conformément au marquage. Enfoncer la prise mâle du domino (9) dans la prise femelle du domino (7) et tirer sur le collier de traction (12). Revisser la plaque de recouvrement au moyen de la vis à six faces internes (3) au baldaquin. (2)

Important: Veiller à ne coincer ni les câbles électriques ni les fils d'acier!

Vérifier que la lampe se trouve suspendue exactement à la verticale.

▶ Suspension du cône

Retirer le petit tube (13) situé en diagonal sous le boîtier à réflecteur de l'un des deux colliers de serrage et enfiler la boucle du câble du tendeur au cône. Ensuite renfoncer le petit tube avec un léger mouvement de rotation dans le collier de serrage. La boucle du câble du tendeur doit se situer au milieu du tube.

▶ Montage de la voile

Important: Retirer les voiles en papier avec précaution de leur emballage! Porter les gants en tissu joints svp.

Veiller à la position correcte des voiles: les quatre grandes voiles doivent être enfoncées dans les tubes du haut, les

deux petites voiles dans les tubes du bas. Les lettres A à D imprimées sur l'enveloppe des voiles doivent correspondre à celles figurant sur les illustrations. (4) + (5)

Important: Il est recommandé que deux personnes fixent simultanément deux voiles opposées afin d'éviter de déséquilibrer la construction porteuse. Effectuer le montage du haut vers le bas!

Retirer le fil de ligature des quatre câbles de haubanage des voiles sortant de la plaque de recouvrement. Introduire les voiles dans leurs fixations (14) avec précaution et haubaner de suite chaque voile après les avoir emboîter: accrocher le crochet (15) en bordure du cadre de la voile. Desserrer la vis à oeillet de la boucle du câble du tendeur (16) au moyen d'un tournevis cruciforme et ajuster la longueur des câbles. (6) + (7)
Ajuster la voile horizontalement et resserrer la vis à oeillet. Ne pas couper trop court le câble excédant.
Effectuer le montage des autres voiles de la même façon, veiller à ce que les deux voiles inférieures ne soient pas détendues.

▶ Remplacement des ampoules

Attention: Débrancher le fusible et laisser refroidir la lampe complètement. Ne pas toucher la nouvelle ampoule à main nue – Danger de brûlure. Porter les gants en tissu joints svp.

Détacher la voile du haut, en décrochant le crochet (15) fixé sur le hauban de la voile.
Sur le boîtier à réflecteur (11) se trouvent quatre bagues d'arrêt. Retirer avec la clé mâle à 6 pans jointe deux bagues d'arrêt placées à la diagonale (10) et pousser le boîtier à réflecteur comme présenté sur le dessin (8) d'environ 30 cm vers le haut. Fixer le avec les bagues d'arrêt à cette position.
Retirer les deux bagues d'arrêt en forme de U qui connectent le cadre quadrillé (18) au boîtier à réflecteur (11) vers l'extérieur et retirer le cadre quadrillé. (9)
Remplacer l'ampoule. Contrôler également le fusible se trouvant dans le boîtier noir (19) et remplacer le éventuellement. (10)
Réinstaller le cadre quadrillé et fixer le avec les deux bagues d'arrêt en forme de U. Repousser le boîtier à réflecteur en dévissant et revissant les bagues d'arrêt vers sa position originale.
Rebrancher ensuite les fusibles.

▶ Entretien

Les voiles très sensibles doivent être nettoyées délicatement avec un plumeau.

▶ Données techniques

230 V~50 Hz; 125 V~60 Hz. *Veuillez consulter la plaque signalétique pour la tension et la fréquence appropriée pour votre lampe.*

Halogène 300 watts, culot GY 9,5 (supérieur), tube halogène 300 watts, culot R7s (inférieur). Fusible 2A rapide/ USA 4A rapide.

La distance minimum aux surfaces éclairées est de 50 cm.

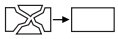

Un verre de protection cassé doit obligatoirement être remplacé.

Des réparations éventuellement nécessaires ne sont à effectuer que par un spécialiste.

Il montaggio e il collegamento elettrico devono essere eseguiti da un elettricista specializzato. Per il montaggio sono necessarie due persone.

▶ Nella fornitura sono inclusi:

3 viti e tasselli S8
1 rosone incl. struttura portante
1 cono
1 piccolo cacciavite
1 chiave a brugola grande
1 chiave a brugola piccola
3 terminali
2 paia di guanti in stoffa
6 vele (confezione separata)

▶ Montaggio del rosone

Attenzione: Staccare la corrente prima del montaggio. Fare attenzione al percorso delle linee di alimentazione per evitare di danneggiare un cavo durante la foratura.

Il rosone (1) può essere montato direttamente su un'uscita della corrente al soffitto. Rimuovere la piastra di copertura quadrata (2) dal rosone (1) svitando la vite a testa esagonale interna (3), che in seguito servirà nuovamente al fissaggio della piastra di copertura. (1)
Impiegare il rosone (1) come dima di foratura per contrassegnare i punti da forare. Effettuare i tre fori per i tasselli di ∅ 8 mm e inserire i tasselli S8 (4). Infilare il cavo dell'uscita della corrente al soffitto (5) attraverso l'apertura circolare e avvitare il rosone con le viti (6) in dotazione. Lasciare spuntare i cavi di alimentazione dell'uscita della corrente sul soffitto di circa 5 cm e spelare le relative estremità per circa 5 mm. (1)
Collegare fase e neutro alla boccola del morsetto serrafilo (7) e la terra al raccordo di terra (8) in corrispondenza alla marcatura sul rosone. (2)

▶ Montaggio della struttura portante e determinazione dell'altezza

Attenzione: Per i prossimi lavori indossare i guanti in stoffa in dotazione.

Una persona alza la lampada prendendola per la piastra di copertura (2) e tiene la lampada al di sotto dell'uscita della corrente sul soffitto, l'altra persona inserisce la spina del morsetto serrafilo (9) nella boccola del morsetto serrafilo (7). Avvitare la piastra di copertura – provvisoriamente – con la vite a testa esagonale interna (3) al rosone. (2)

Importante: Assicurarsi che né il cavo elettrico né i cavi in acciaio vengano schiacciati!

Rimuovere il filo di fermo dei quattro cavi di sospensione agli angoli della piastra di copertura. Premere sul manicotto in metallo del gripper (10) e tirare il cavo dapprima al di

sopra della piastra di copertura e successivamente attraverso il piccolo foro della piastra di copertura verso il basso, finche non si raggiunga la lunghezza desiderata. (2)

Attenzione: NON tirare il cavo con forza verso il basso – potrebbe torcersi oppure piegarsi.

Procedere allo stesso modo anche con i tre cavi di sospensione rimanenti: E' consigliabile che una persona tenga, durante l'operazione, i cavi al di sopra della piastra di copertura per evitare che la lampada scenda verso il basso.

Importante: Tenere in considerazione che la distanza minima della lampadina dal soffitto è di 50 cm. Tale valore non deve essere inferiore!

Controllare la lunghezza del cavo di alimentazione della lampada. Il cavo deve formare un leggero arco, come mostrato in figura (3), ma non deve assolutamente appoggiare sulla cassa del riflettore (11). Nel caso sia necessario accorciarlo, procedere come segue: Mentre una persona sorregge la piastra di copertura dal basso, l'altra persona svita la vite a testa esagonale interna (3) per aprire il rosone. Staccare la spina del morsetto serrafilo (9) dalla boccola del morsetto serrafilo (7) e tirare il cavo della lampada fino a ottenere la lunghezza desiderata. (2)
Accorciare il cavo della lampada e non dimenticare di rinfilare lo scarico di trazione (12). Spelare i fili del cavo della lampada di circa 5 mm e impiegare i terminali in dotazione. Collegare fase, neutro e terra alla spina del morsetto serrafilo (9) in corrispondenza della marcatura. Inserire la spina del morsetto serrafilo nella boccola del morsetto serrafilo (7) e serrare lo scarico di trazione (12). Riavvitare la piastra di copertura con la vite a testa esagonale interna (3) al rosone. (2)

Attenzione: Assicurarsi che né il cavo elettrico né i cavi in acciaio vengano schiacciati!

Accertarsi che la lampada sia montata in una posizione perfettamente verticale.

▶ Appendere il cono

Rimuovere un'estremità del tubo (13) disposto in diagonale sotto la cassa del riflettore dal supporto e infilare il passante del cono. Successivamente rinfilare il tubo nel supporto mediante un leggero movimento rotatorio. Il passante del cono deve essere sistemato al centro del tubo. (3)

▶ Montaggio delle vele

Importante: Scartare con prudenza le delicate vele in metallo. Indossare i guanti di stoffa in dotazione.

Controllare il giusto posizionamento delle vele: Le quattro vele più grandi devono essere inserite nei tubi superiori, le due vele più piccole devono essere inserite nei tubi inferiori.

Le lettere da A a D sull'involucro della vela corrispondono alle lettere nelle figure. (4) + (5)

Importante: Per evitare di gravare unilateralmente la struttura portante, si consiglia che due persone montino contemporaneamente due vele opposte. Montarle cominciando dall'alto verso il basso.

Rimuovere il filo di fermo dei quattro cavetti di sostegno delle vele che scendono dalla piastra di copertura. Infilare attentamente le vele negli appositi supporti (14) e fissare ogni vela subito dopo averla applicata: Agganciare il gancio (15) alla struttura portante della vela. Aprire il raccordo filettato disposto sull'asola del cavetto di sostegno (16) con un cacciavite a taglio e determinare la lunghezza del cavetto. (6) + (7)
Porre la vela in posizione orizzontale e riavvitare il raccordo filettato. Non accorciare eccessivamente il cavo in eccedenza. Montare le altre vele nello stesso modo. Le due vele inferiori non devono essere fissate.

▶ Sostituzione della lampadina

Importante: Staccare la corrente e attendere che la lampada sia completamente fredda. Non toccare la nuova lampadina a mani nude – pericolo di impressione a caldo di residui grassi e polverosi. Usare i guanti in stoffa in dotazione.

Rimuovere le vele superiori sganciando rispettivamente il gancio (15) dal cavetto di sostegno delle vele. Sulla cassa del riflettore (11) sono disposti quattro anelli d'arresto. Svitare con l'allegata chiave a brugola due anelli d'arresto (10) posti in diagonale e spingere la scatola del riflettore ca. 30 cm verso l'alto, come mostrato in figura (8). Con gli anelli d'arresto fissare quindi la cassa in questa posizione.
Staccare le due graffe di tenuta a forma di U, che collegano la griglia (18) con la cassa del riflettore (11) e togliere la griglia. (9)
Sostituire la lampadina. Si raccomanda di effettuare anche il controllo ed eventualmente la sostituzione del fusibile (19) alloggiato nella scatola nera. (10)
Riapplicare la griglia e fissarla nuovamente con le due graffe di tenuta a forma di U. Riportare la cassa del riflettore nella sua posizione originaria svitando e successivamente riavvitando gli anelli d'arresto.
Infine riattaccare la corrente.

▶ Cura

Per pulire le vele delicate impiegare uno spolverino.

▶ Dati tecnici

230 V~50 Hz; 125 V~60 Hz. *I dati tecnici relativi alla tensione e alla frequenza di funzionamento della Vostra lampada sono riportati sulla targhetta d'identificazione!*

Lampadina alogena 300 watt, attacco GY 9,5. Fusibile 2A rapido (USA: 4A rapido).

Distanza minima da superfici infiammabili: 50 cm

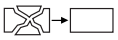

Sostituire assolutamente il vetro di protezione se danneggiato.

Eventuali riparazioni devono essere eseguite esclusivamente da un elettricista specializzato.

→ Bitte aufklappen / Please open / Ouvrir svp / Aprire

①

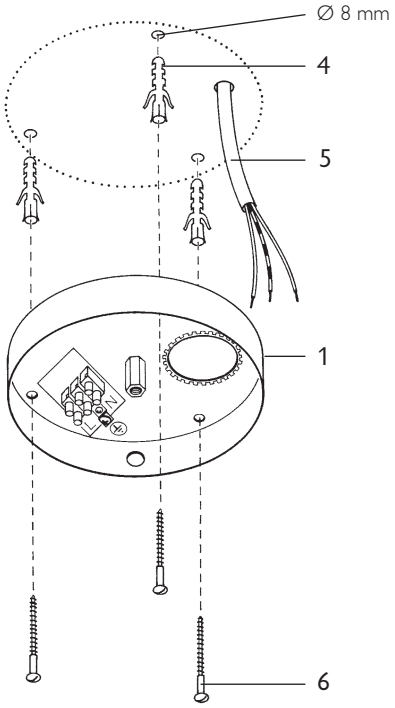

②

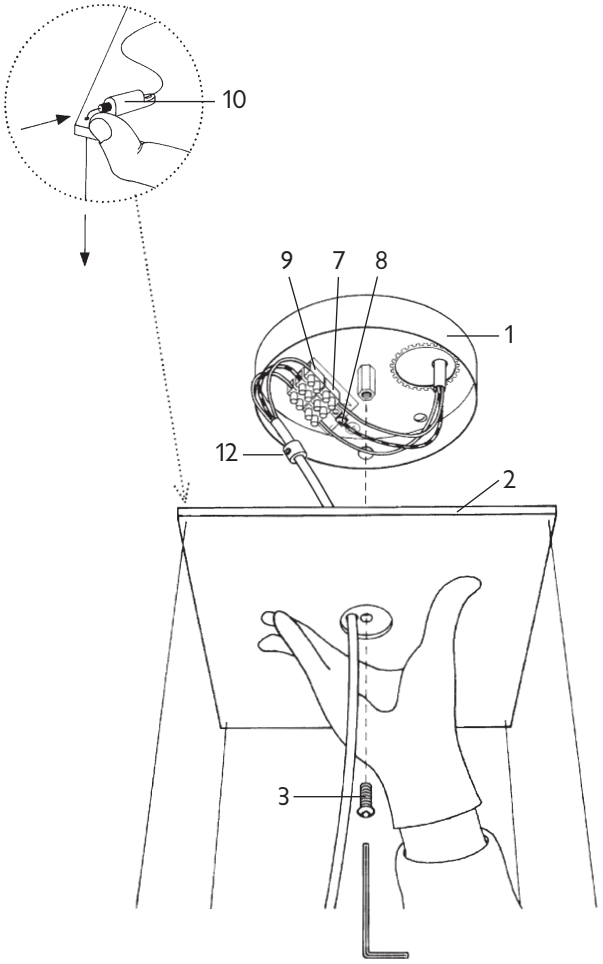

③

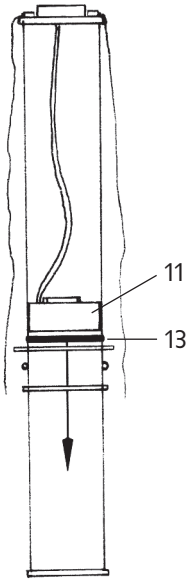

④

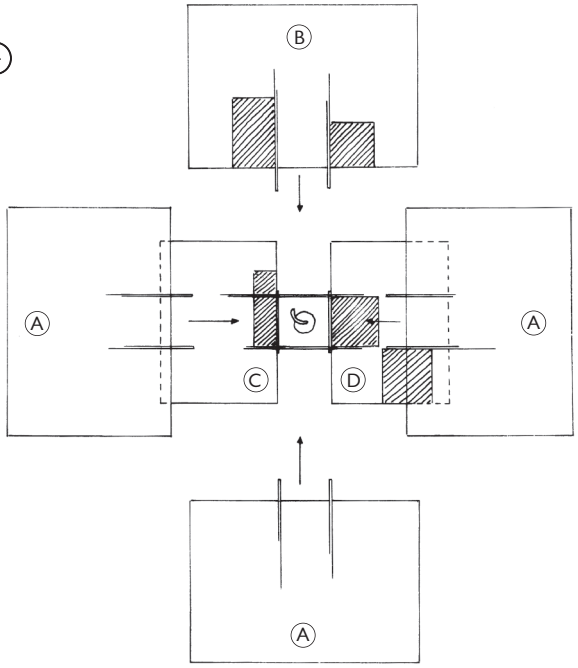

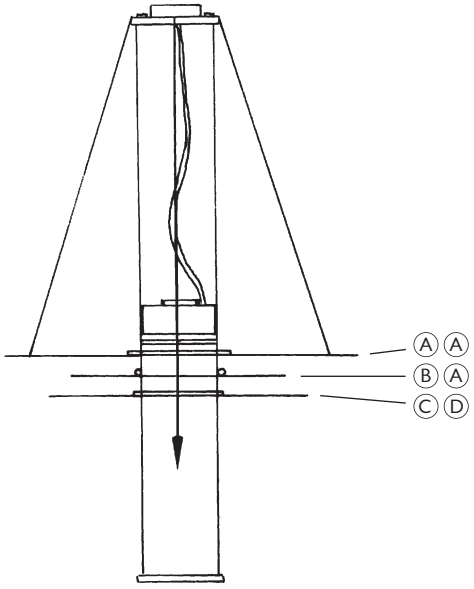

⑤

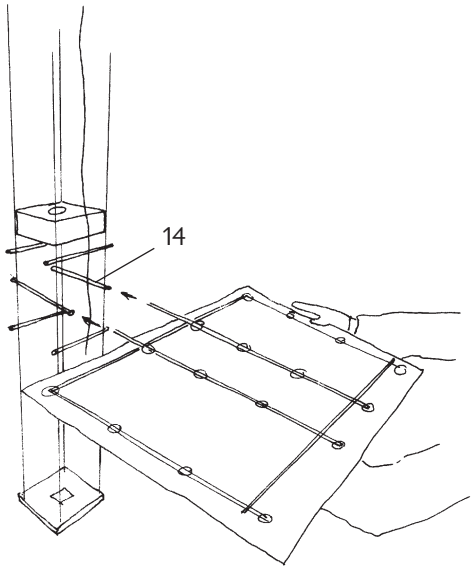

⑥

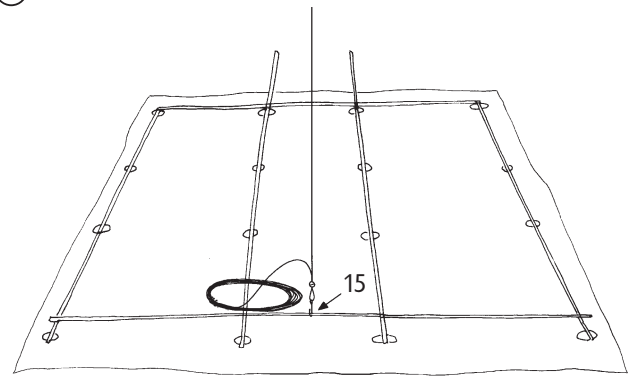

⑦

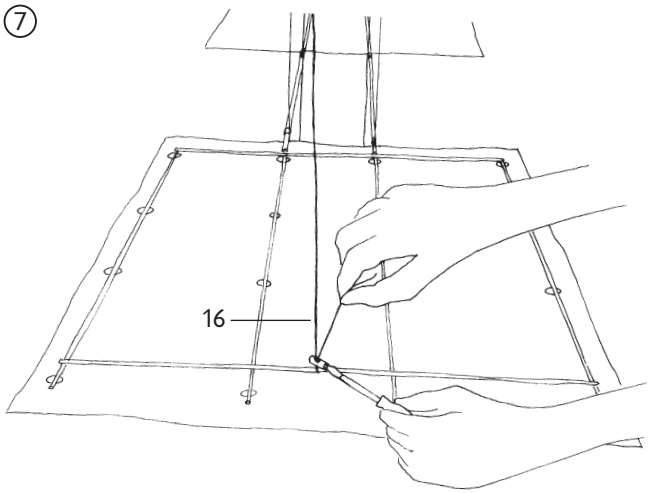

⑧

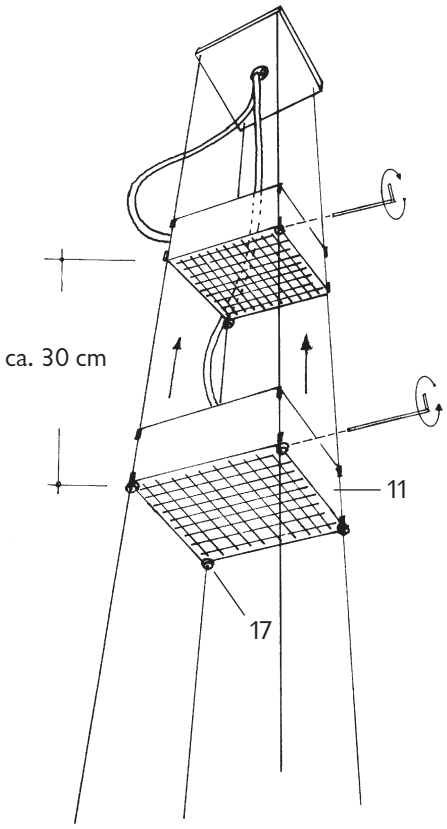

⑩

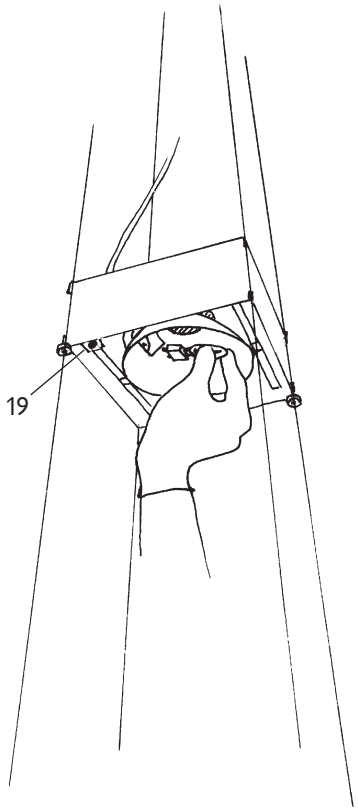

⑨

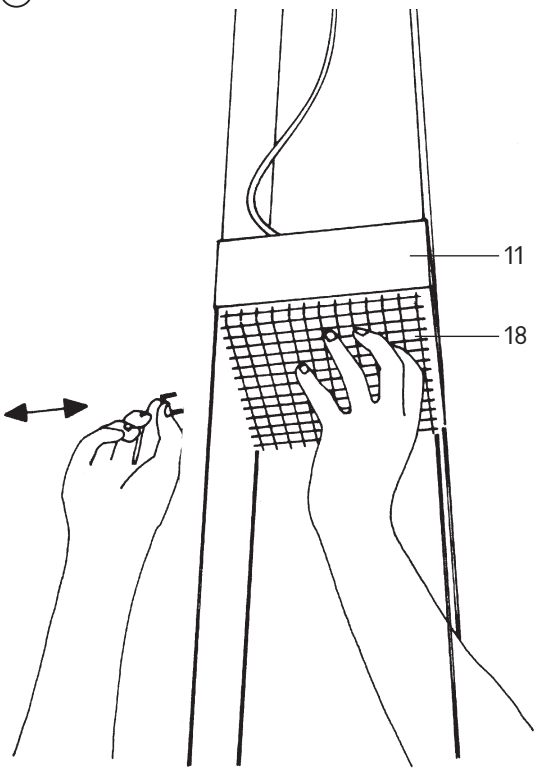

Ingo Maurer GmbH
Kaiserstrasse 47
80801 München
Germany
T. +49. 89. 381606-0
F. +49. 89. 381606 20
info@ingo-maurer.com
www.ingo-maurer.com

Juli 2010

Made in Germany