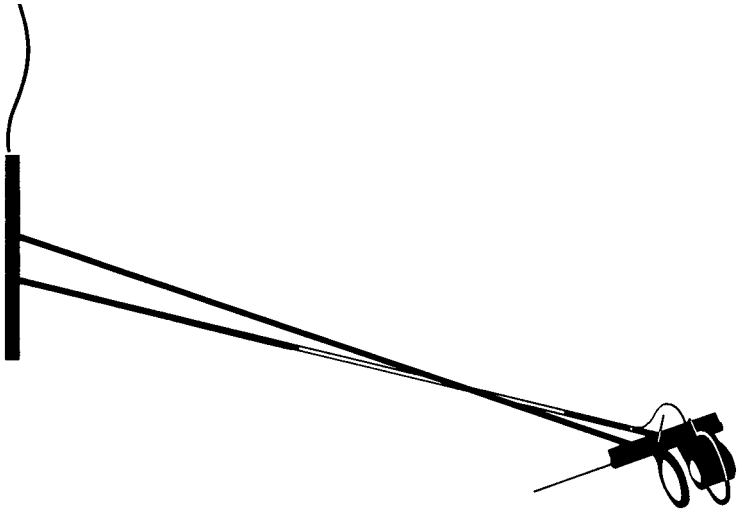

HOT.HOT Instructions

INGO MAURER

Montageanleitung

Bitte vor Inbetriebnahme aufmerksam lesen und aufbewahren!

Instructions for assembly

Please read these instructions carefully before going any further, and keep them in a safe place for future reference!

Instructions de montage

A lire attentivement avant la mise en fonction et à conserver!

Istruzioni di montaggio

Prima dell'installazione, leggere attentamente le presenti istruzioni e conservarle!

Deutsch	*Seite*	*4*
English	*Page*	*7*
Français	*Page*	*10*
Italiano	*Pagina*	*13*
Zeichnungen	*Seite*	*16*
Drawings	*Page*	*16*
Dessins	*Page*	*16*
Disegni	*Pagina*	*16*

Achtung: Schließen Sie die Lampe erst nach dem Aufstellen an das Netz an!
Die Leuchte ist nicht für den Gebrauch in feuchten Räumen vorgesehen.

▶ Beigepackt sind

1 Leuchtmittel
1 Blende mit Schutzring
1 Haltestab
1 Ölpflegetuch

▶ Einsetzen des Leuchtmittels

Wichtig: Das Leuchtmittel nicht mit bloßen Händen berühren (Einbrenngefahr)! Setzen Sie das Leuchtmittel in die Fassung ein und achten Sie auf richtigen Sitz.

▶ Montage

Schieben Sie die Blende mit Schutzring (1) von oben auf die Nut (2) der Leuchtmitteleinheit, wie in Zeichnung (1) dargestellt. Achten Sie auf festen Sitz der Blende.
Schrauben Sie den Haltestab (3) ein.

▶ Ein-/Ausschalten

230V: Ein-/Ausschalten und Dimmen erfolgen durch den Schieberegler am Transformator.
125V: Ein-/Ausschalten erfolgt durch den Schnurschalter am Lampenkabel.

▶ Verstellen der Lampe

Mit dem Haltestab (3) läßt sich HOT.HOT nach vorne und hinten neigen.
Sie können den Ausstrahlwinkel der Lampe verändern, indem Sie den Arretierstab (4) mit einer Linksdrehung lösen und die Leuchtmitteleinheit in die gewünschte Position schieben.

Wichtig: Berühren Sie dabei nur den Arretierstab (4), jedoch nicht die Leuchtmitteleinheit – sie kann sehr heiß werden.

Fixieren Sie die Leuchtmitteleinheit durch Drehung des Arretierstabs nach rechts. (1)

▶ Wechsel des Leuchtmittels

Achtung: Den Netzstecker ziehen und die Lampe vollständig abkühlen lassen. Berühren Sie das neue Leuchtmittel nicht mit bloßen Händen (Einbrenngefahr)!

Ziehen Sie die Blende mit Schutzring (1) vorsichtig auseinander und nehmen Sie sie nach oben ab. (2)
Setzen Sie das neue Leuchtmittel in die Fassung ein und achten Sie auf richtigen Sitz. Schieben Sie die Blende mit Schutzring von oben auf die Nut (2) der Leuchtmitteleinheit, wie in Zeichnung (1) dargestellt.

▶ Pflege

Schwarze/brünierte Version: Die brünierte Grundplatte der Leuchte sollte mit beiliegendem Ölpflegetuch eingerieben werden, um Korrosion vorzubeugen. Bitte beachten Sie die Herstellerangaben.

Messing-Version: Die Oberfläche entwickelt mit der Zeit eine Patina; die Leuchte kann jedoch mit einem handels-

üblichen Messing-Pflegemittel wieder aufpoliert werden.

Verwenden Sie bitte keine lösungsmittelhaltigen Reinigungsmittel!

▶ Technische Daten

230/125 Volt, sec. 12 V~, max. 75 Watt Halogen, Sockel GY 6,35.
230 Volt: elektronischer Transformator mit Schieberegler, 20 - 105 Watt, 50 Hz. Die Leuchte darf nur mit dem von uns gelieferten Transformator betrieben werden.
125 Volt: elektronischer Transformator 75 Watt, 60 Hz, nicht dimmbar. Die Leuchte darf nur mit dem von uns gelieferten Transformator betrieben werden.

0,5 m Mindestabstand zu brennbaren Flächen: 50 cm

Dieses Symbol weist darauf hin, dass zwingend ein "self-shielded" Leuchtmittel verwendet werden muss.

Eventuell notwendige Reparaturen dürfen nur von einer Elektrofachkraft durchgeführt werden. Die äußere Leitung darf bei Beschädigung nur von der Ingo Maurer GmbH ausgetauscht werden.

Caution: Do not plug in the lamp before completing the assembly!
The lamp is not designed for use in damp locations.

▶ Package contains:

1 light bulb
1 shade with protective ring
1 adjustment wand
1 oil-impregnated cleaning cloth

▶ Inserting the light bulb

Important: Do not touch the light bulb with your bare hands (risk of fingermark damage). Insert the bulb in the socket and ensure that it is securely in place.

▶ Assembly

Push the shade with the protective ring (1) down onto the groove (2) in the bulb unit, as shown in figure (1).
Ensure that the shade is securely in place.
Screw the adjustment wand (3) into position.

▶ On-off switch

230V: The lamp is operated and dimmed with the slider control on the transformer.
125V: The lamp is operated with the switch on the power lead.

▶ Adjusting the lamp

The adjustment wand (3) is used to tilt HOT.HOT forward and backward.

To change the beam angle, loosen the retaining pin (4) by turning it anticlockwise, and move the bulb unit into the required position.

Important: Be careful to touch only the retaining pin (4), and not the bulb unit, which can become very hot.

Arrest the bulb unit by turning the retaining pin clockwise. (1)

▶ Changing the light bulb

Caution: Remove the plug and allow the lamp to cool down completely. Do not touch the replacement bulbs with your bare hands (risk of fingermark damage)!

Carefully detach the shade with the protective ring (1) and lift it away. (2)
Insert the replacement bulb in the socket and ensure that it is securely in place. Push the shade with the protective ring down onto the groove (2) in the bulb unit, as shown in figure (1).

▶ Cleaning

Black-browned version: To prevent corrosion, the browned base plate should be wiped lightly with the oil-impregnated cloth supplied. Please follow the manufacturer's instructions.

Brass version: The surface will eventually develop a patina, which can be removed if required with an ordinary brass-cleaner.

Please do not use cleaning materials containing solvents.

▶ Technical specification

230/125 V, sec. 12 V ~, max. 75W halogen, GY 6,35 socket.
230V: electronic transformer with slider control, 20-105W, 50 Hz. The lamp may only be used with the transformer supplied by us.
125V: electronic transformer 75W, 60 Hz, not dimmable. The lamp may only be used with the transformer supplied by us.

0,5 m Minimum distance from any flammable surface: 50 cm.

This symbol means that only self-shielded light bulbs may be used.

Any repairs that may become necessary must be carried out by a qualified electrician. In the event of damage to the external power lead, replacements may only be fitted by Ingo Maurer GmbH.

Attention: Ne connecter la lampe au réseau électrique qu'une fois l'installation terminée!
La lampe n'est pas prévue pour un usage au sein de pièces humides.

▶ Quantité livrée:

1 ampoule
1 écran avec anneau de garde
1 tige de fixation
1 chiffon imprégné d'huile

▶ Insertion de l'ampoule

Important: ne pas toucher l'ampoule ci-jointe à main nue (risque de brûlure)! Insérer l'ampoule dans la douille et veiller à une position ferme.

▶ Montage

Pousser l'écran avec l'anneau de protection (1) du haut vers la rainure (2) de l´ampoule, comme montré sur le dessin (1). Veiller à une position ferme de l'écran. Visser la tige de fixation (3).

▶ Mise en marche/ Mise hors marche

230V: La mise en marche, la mise hors marche et la variation de l'intensité lumineuse se règlent par le variateur manuel du transformateur.
125V: On peut allumer ou éteindre en actionnant l' interrupteur à tirette du câble de la lampe.

▶ Réglage de la lampe

A l'aide de la tige de fixaton HOT.HOT s´incline à l'avant et à l'arrière.
Vous pouvez modifier le faisceau lumineux de la lampe en activant la tige d'arrêt (4) vers la gauche, et en poussant l'unité lumineuse dans la direction souhaitée.

Important: Pour cela utiliser uniquement la tige d'arrêt (4) et surtout ne toucher pas l'unité lumineuse - elle peut devenir très chaude.

Fixer l'unité lumineuse avec la tige d'arrêt par une rotation à droite. (1)

▶ Remplacement de l'ampoule

Attention: Retirer la fiche de la prise de courant et laisser refroidir la lampe complètement. Ne pas toucher la nouvelle ampoule à main nue (risque de brûlure)!

Séparer en tirant avec précaution l'écran de l'anneau de garde (1) et enlever le par le haut. (2)
Insérer la nouvelle ampoule dans la douille et veiller à une position correcte. Pousser l'écran avec l'anneau de garde du haut vers la rainure (2) de l´ampoule, comme montré sur le dessin (1).

▶ Entretien

Version noire/brunie: Afin d'éviter des traces de corrosion veiller à entretenir le plateau de base bruni avec le chiffon imprégné d'huile joint. Veuiller respecter les indications du fabricant.

Version laiton: Avec le temps, une patine peut se produire sur la surface: dans ce cas la lampe peut être polie avec un produit d'entretien spécial laiton, disponible dans le

commerce.

Prière de ne pas utiliser un produit nettoyant à base de dissolvant.

▶ Données techniques

230/125 volts, sec. 12 V~, 75 watts max. halogène, culot GY 6,35.
230 volts: Transformateur électronique avec variateur manuel d'intensité lumineuse, 20-105 watts, 50 Hz. La lampe doit être utilisée uniquement avec notre transformateur.
125 volts: Transformateur électronique 75 watts, 60 Hz, ne peut pas être dimmé. La lampe doit être utilisée uniquement avec notre transformateur.

0,5 m Distance minimale aux surfaces éclairées: 1,0 m

Ce symbole indique qu'il est obligatoire d'utiliser une ampoule autoprotégée.

Des réparations éventuellement nécessaires ne doivent être effectuées que par un spécialiste. En cas d'endommagement, le câble électrique externe ne doit être échangé que par la société Ingo Maurer GmbH.

Attenzione: Collegare la lampada alla rete soltanto dopo averla posizionata!
La lampada non è concepita per l'uso in ambienti umidi.

▶ Sono inclusi nella fornitura

1 lampadina
1 schermo con anello di protezione
1 asta di sostegno
1 salvietta anticorrosiva

▶ Inserimento della lampadina

Importante: Non toccare la nuova lampadina a mani nude (pericolo di impressione a caldo di residui grassi e polverosi)! Inserire la lampadina nel portalampada e assicurarsi che sia correttamente posizionata.

▶ Montaggio

Dall'alto applicare lo schermo con anello di protezione (1) sulla scanalatura (2) dell'unità lampadina, come mostrato in figura 1. Accertarsi che lo schermo sia saldamente fissato. Avvitare l'asta di sostegno (3).

▶ Accendere/ Spegnere

230V: Per accendere/spengere la lampada e per variare l'intensità della luce usare il varialuce scorrevole sul trasformatore.
125V: Accendere/spegnere mediante l'interruttore posto sul filo della lampada.

▶ Regolazione della lampada

Mediante l'asta di sostegno (3) è possibile inclinare HOT.HOT in avanti e indietro.
Per modificare l'angolo d'irradiazione allentare l'asta di bloccaggio (4) girandola in senso antiorario e portare l'unità lampadina nella posizione desiderata.

Importante: Fare attenzione di toccare soltanto l'asta di bloccaggio (4) e non l'unità lampadina, che può surriscaldarsi notevolmente.

Fissare l'unità lampadina girando l'asta di bloccaggio in senso orario. (1)

▶ Sostituzione della lampadina

Attenzione: Staccare la spina di alimentazione e attendere che la lampada sia completamente fredda. Non toccare la nuova lampadina a mani nude (pericolo di impressione a caldo di residui grassi e polverosi)!

Aprire cautamente lo schermo con l'anello di protezione (1) e rimuoverlo verso l'alto. (2)
Inserire la nuova lampadina nel portalampada e accertarsi che sia correttamente inserita. Riapplicare dall'alto lo schermo con l'anello di protezione sulla scanalatura (2) dell'unità lampadina, come mostrato in figura (1) .

▶ Cura

Versione nera/ brunita: Per evitare corrosione, lucidare la piastra di base brunita con la salvietta anticorrosiva in dotazione. Osservare le indicazioni del produttore.

Versione ottone: Con il tempo la superficie sviluppa una patina; la lampada può comunque essere lucidata con pulitori per ottone in commercio.

Per pulire la lampada non impiegare detergenti contenenti solventi.

▶ Dati tecnici

230/125 volt, sec. 12 volt ~, lampadina alogena max. 75 watt, attacco GY 6,35.
230 volt: trasformatore elettronico con varialuce a cursore, 20-105 watt, 50 Hz. La lampada può essere usata esclusivamente con il nostro trasformatore in dotazione.
125 volt: trasformatore elettronico, 75 watt, 60 Hz, non dimmerabile. La lampada può essere usata esclusivamente con il nostro trasformatore in dotazione.

0,5 m Distanza minima dalle superfici illuminate: 50 cm

Questo simbolo indica che devono essere impiegate assolutamente lampadine autoprotette.

Eventuali riparazioni devono essere eseguite esclusivamente da un elettricista specializzato. Il cavo esterno, se danneggiato, può essere sostituito soltanto dalla Ingo Maurer GmbH.

①

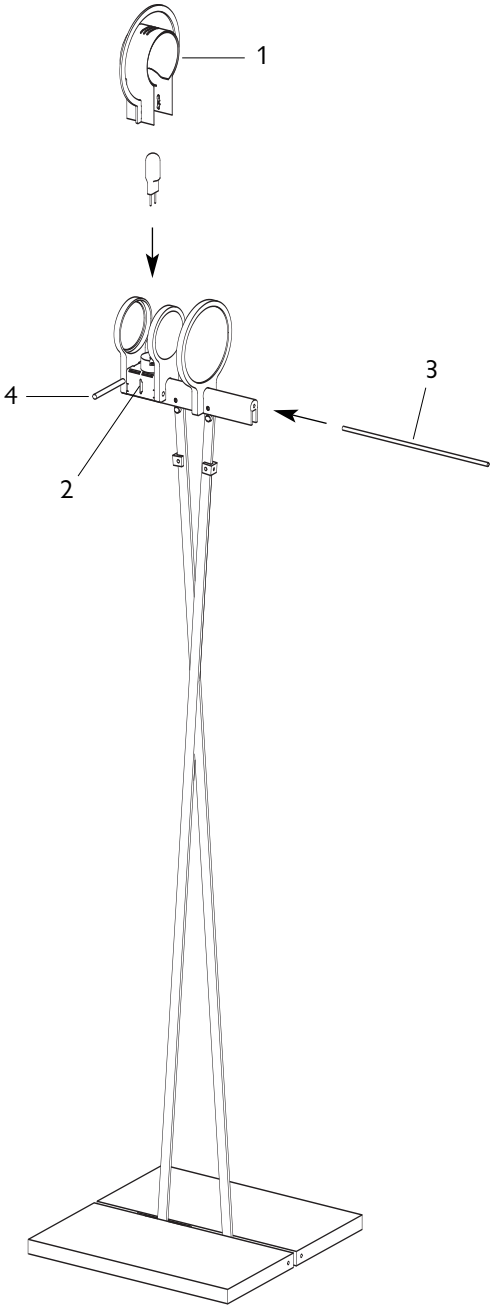

②

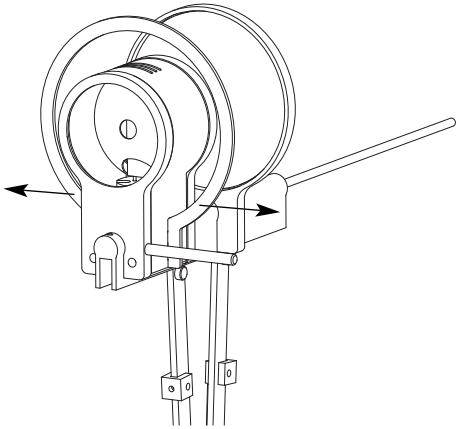

Ingo Maurer GmbH
Kaiserstrasse 47
80801 München
Germany
T. +49. 89. 381606-0
F. +49. 89. 381606 20
info@ingo-maurer.com
www.ingo-maurer.com

Dezember 2007

Made in Germany